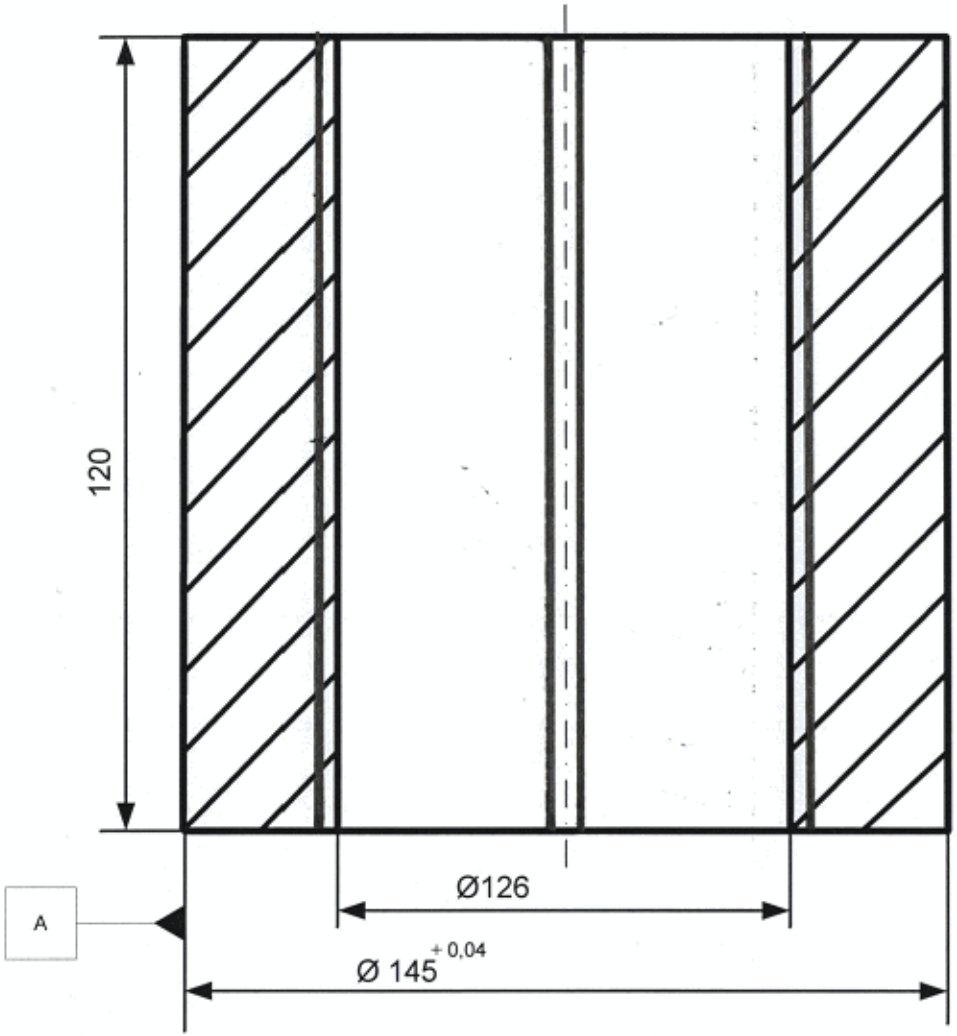

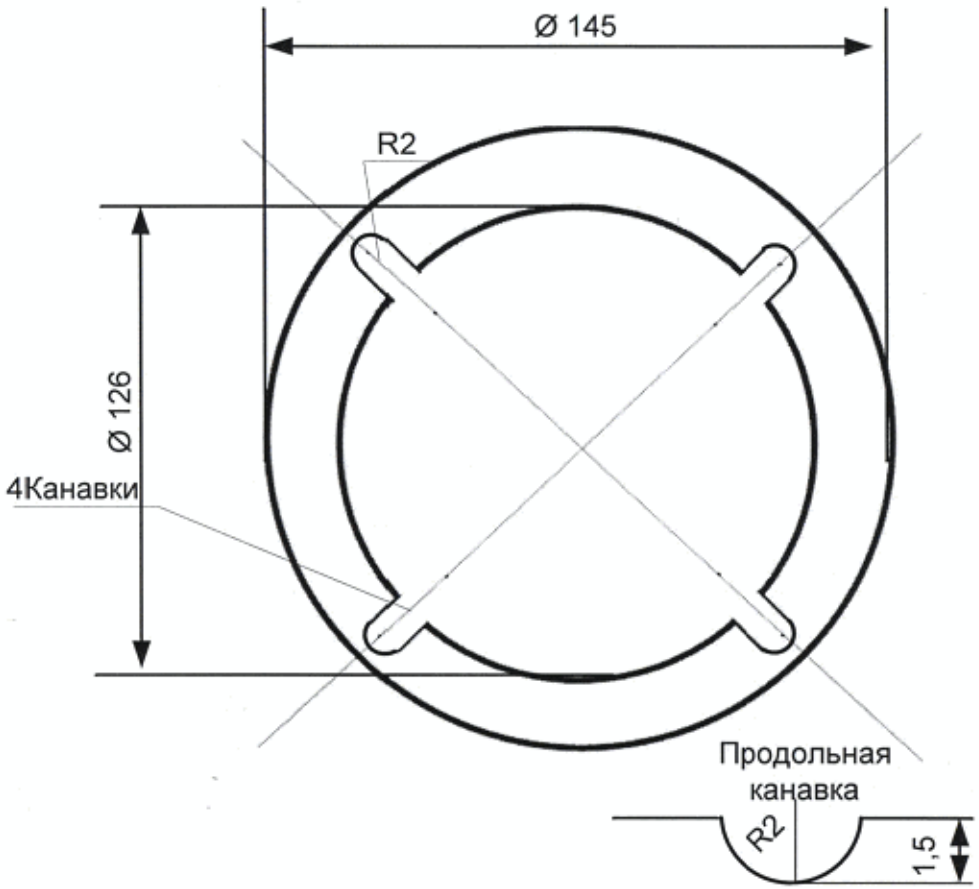

					0009-01-03-02 НА		
Изм	Лист	№ документа	Подпись	Дата	Втулка НА средняя ГЭС-2 ККГЭС 24 шт.	Лит.	Масса	Масштаб
Разраб.		Форинов				И		
Пров.		Гуськова						
Согл.								
Утв.						Лист	Листов 1	
					БрО10Ф 1			